Série de type **CDM**

WILHELM SCHMIDT
containers for critical fluids

RÉCIPIENT THERMIQUE & MÉLANGE

Récipient d'agitation avec double enveloppe

Matériau
1.4404 (316L)
Finition
électropoli à l'intérieur et à l'extérieur
Volume
0,1 à 200 litres (voir aperçu des types)
Joints
EPDM, silicone ou PTFE
Pression
-1/ 5 bar
Divers
Documentation conforme aux BPF

Equipement
Manchon central Tri-Clamp avec :

- Tube plongeur **OUT/MIX** avec double agitateur magnétique revêtu de PTFE
- Connexion Tri-Clamp
- **GAS** Coude de tuyau avec raccord Tri-Clamp

Au-dessus de la partie cylindrique et de la base :

- **MANNEAUX DOUBLES**

Type	Matériau	Finition	Volume [l]	Ø Da [mm]	H [mm]	s [mm]	Masse [kg]	Pression [bar]
JCD 0.25 M	1.4404 (316L)	électropoli	0,3	67	200	1	3	-1/+5
JCD 0.5 M	1.4404 (316L)	électropoli	0,6	89	230	1	4	-1/+5
JCD 01 M	1.4404 (316L)	électropoli	1,4	108	250	1	4	-1/+5
JCD 02 M	1.4404 (316L)	électropoli	3	140	325	1	5	-1/+5
JCD 05 M	1.4404 (316L)	électropoli	6	181	380	1	6	-1/+5
NCD 10 M	1.4404 (316L)	électropoli	12	229	430	1,5	8	-1/+5
NCD 20 M	1.4404 (316L)	électropoli	22	278	500	1,5	15	-1/+5
NCD 30 M	1.4404 (316L)	électropoli	33	324	620	1,5	22	-1/+5
NCD 50 M	1.4404 (316L)	électropoli	53	363	700	1,5	28	-1/+5
HCD 100 M	1.4404 (316L)	électropoli	110	450	900	2	48	-1/+4
MCD 150 M	1.4404 (316L)	électropoli	160	550	950	2,5	60	-1/+4
HCD 200 M	1.4404 (316L)	électropoli	205	550	1050	2	68	-1/+4

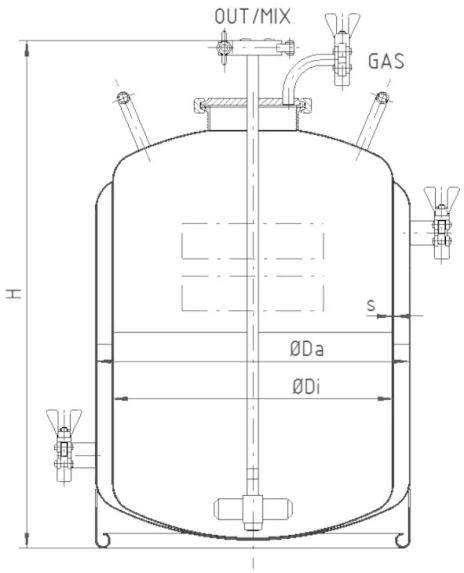

Sécurité pour l'homme, le produit et l'environnement

Dipl.-Ing. Wilhelm Schmidt GmbH
Breslauer Str. 14
64342 Seeheim-Jugenheim
Germany

+49 6257 50 69 0
+49 6257 50 69 50
info@schmidt-seeheim.de
www.schmidt-seeheim.com

WILHELM SCHMIDT
containers for critical fluids